НАСОС ГИДРОУСИЛИТЕЛЯ В СБОРЕ (1CD-FTV)

510II–01

УЗЛЫ И ДЕТАЛИ

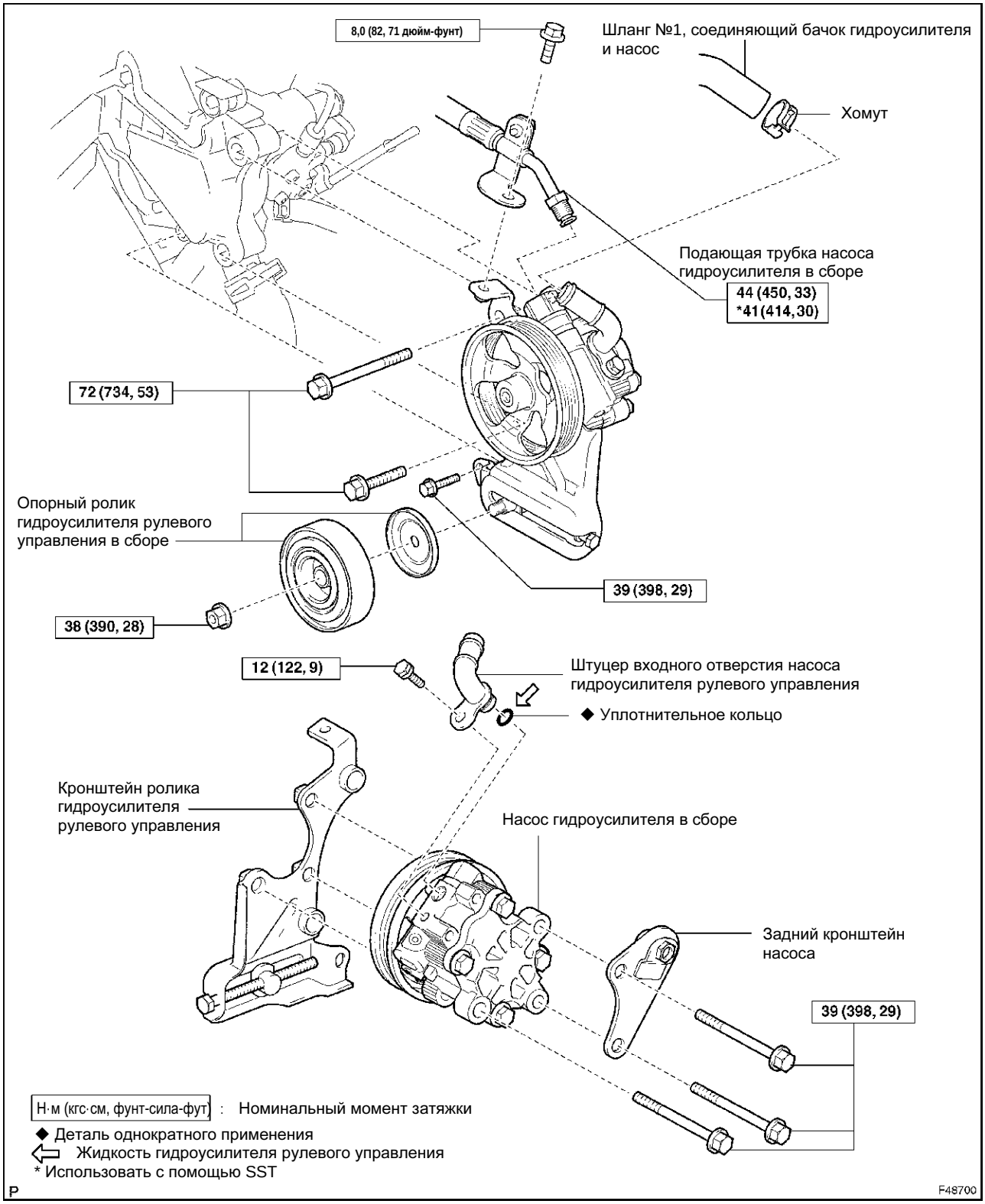

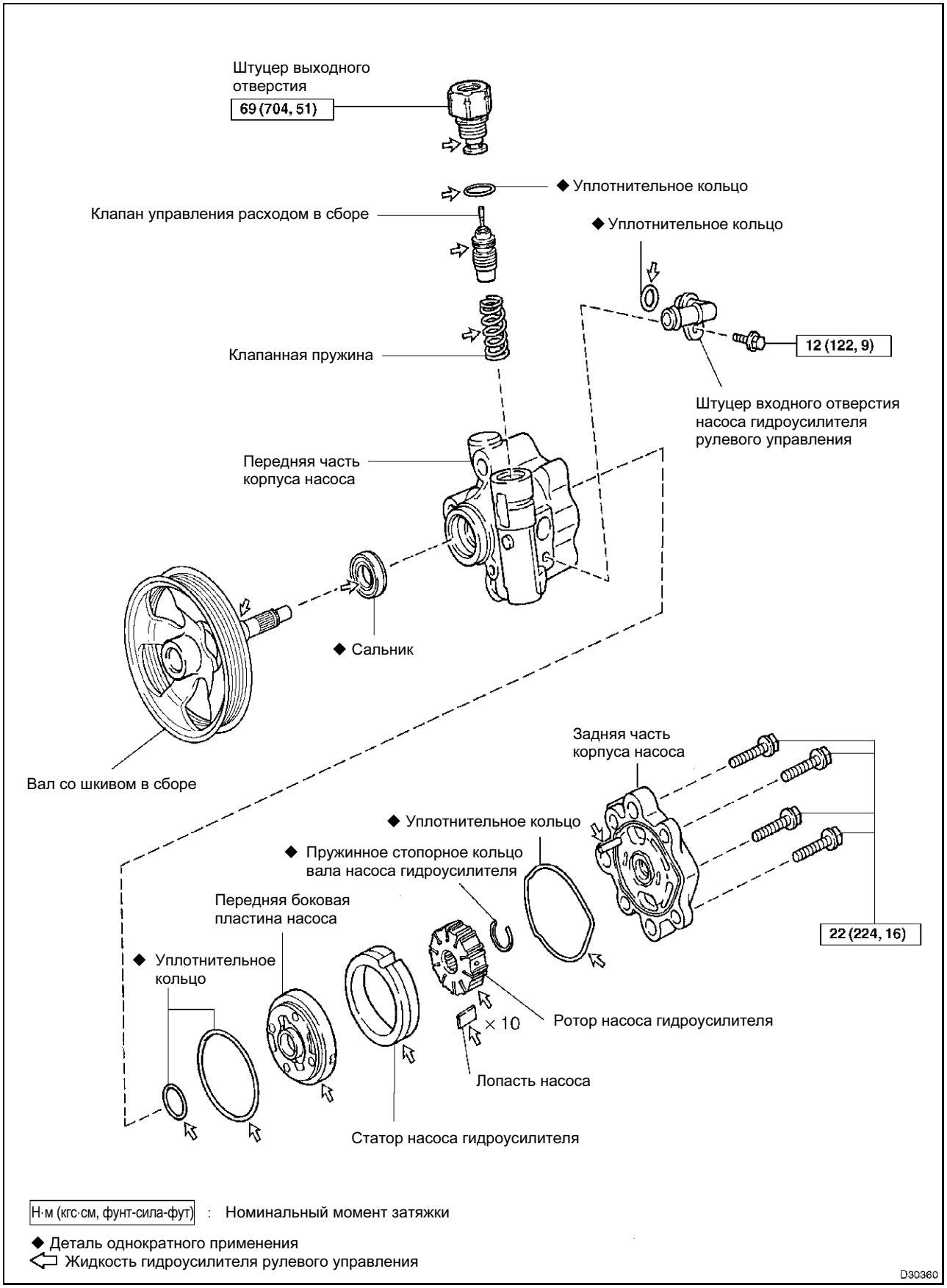
Штуцер выходного отверстия
69 (704, 51)
◆ Уплотнительное кольцо
Клапан управления расходом в сборе
◆ Уплотнительное кольцо
12 (122, 9)
Клапанная пружина
Штуцер входного отверстия насоса гидроусилителя рулевого управления
Передняя часть корпуса насоса
◆ Сальник
Вал со шкивом в сборе
Задняя часть корпуса насоса
◆ Уплотнительное кольцо
◆ Пружинное стопорное кольцо вала насоса гидроусилителя
Передняя боковая пластина насоса
22 (224, 16)
◆ Уплотнительное кольцо
× 10
Ротор насоса гидроусилителя
Лопасть насоса
Статор насоса гидроусилителя
Н·м (кгс·см, фунт-сила-фут) : Номинальный момент затяжки
◆ Деталь однократного применения
Жидкость гидроусилителя рулевого управления
D30360